VETTER®
Industria Ibérica S.L.U.

Definición de las partes

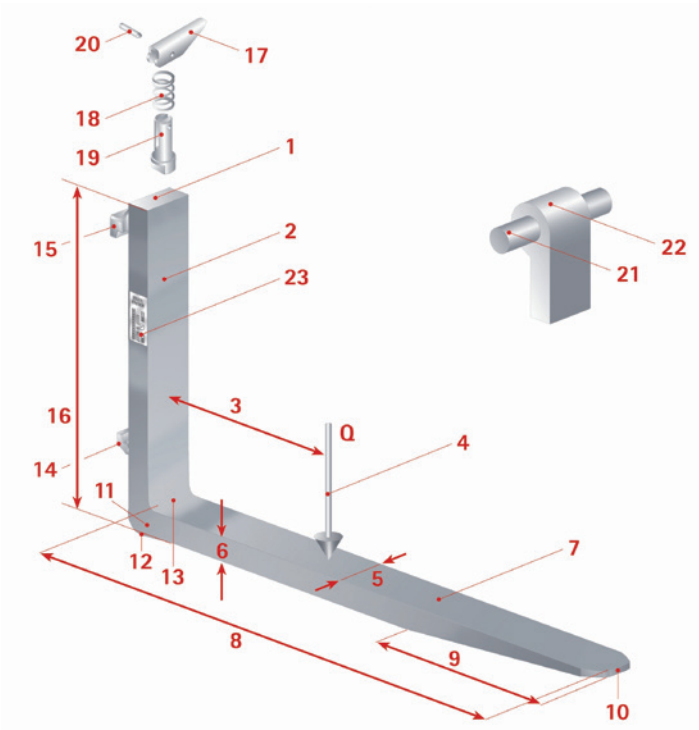

1	Cabeza de la horquilla
2	Parte trasera / espalda
3	Centro de carga (LC)
4	Carga (Q)
5	Ancho de la horquilla (GB)
6	Grosor de la horquilla (GD)
5 x 6	Sección de corte (ancho x grosor)
7	Hoja de la horquilla
8	Largo de la hoja (L) hoja (Medición por el interior de la hoja)
9	Declive
10	Punta de la horquilla
11	Talón de la horquilla
12	Zona del desgaste
13	Talón interior
14	Enganche inferior
15	Enganche superior
16	Longitud de la espalda (RH)
17	Palanca
18	Muelle
19	Bulón
20	Perno
17 - 20	Dispositivo de sujeción
21	Eje
22	Ojal / tubo
23	Marca / sello

Marca

La ISO 2330 requiere el marcado permanente de las horquillas. Tal es la importancia del marcado que sirve para identificar las horquillas. Cualquier horquilla sin marca debe ser reemplazada.

A A A A A A A A A A A A A A A A A A A A A A A A

t t t t X l l l l t_2 t_2 t_2 t_2 X l_2 l_2 l_2 C C C C

M M M . M V W W J J F F F F F F F

En grosores de hoja de la horquilla discrepantes siempre se estampa el límite de desgaste Smin. ¡Por favor considérelo en la inspección de las horquillas!

A:	Número del artículo (opcional)
t:	Capacidad clasificada por pieza en kg
l:	Centro de carga
M:	Material
V:	Logo del fabricante / sello
W:	Semana de producción
J:	Año de producción
C:	Código del material
F:	Número de orden de producción

Los gráficos son sólo representaciones de principios y no fundamentan derechos contractuales.
La información técnica no será actualizada automáticamente.

TI-001-ES / Actualización: 10-2019 / © VETTER Industrie GmbH

VETTER INDUSTRIA IBÉRICA S.L.U. · España
Tfno.: +34 986 377 694 · iberica@forks.com

Visite nuestro sitio web:
www.horquillas.es

MADE IN GERMANY